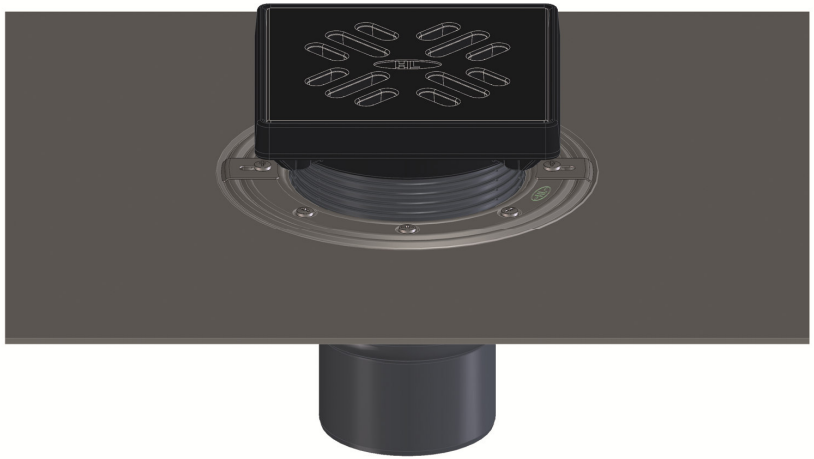

Трап для балконов и террас

HL3100THG

Паспорт

ДОБРОВОЛЬНАЯ СЕРТИФИКАЦИЯ

1. Назначение
Трап предназначен для отвода в дождевую канализацию дождевой и талой воды с балконов и террас.

2. Описание
Трап с вертикальным выпуском DN75/110, корпусом из ПП с гидроизоляционным полимербитумным полотном, с надставным элементом из ПП с подрамником из чугуна и решеткой из чугуна, с механическим запахозапирающим устройством из ABS.

3. Комплектность поставки
1. Корпус трапа из ПП с гидроизоляционным полимербитумным полотном 500x500 мм и вертикальным выпуском DN 75/110, с планками для фиксации надставного элемента.
2. Надставной элемент из ПП с подрамником из чугуна 190x190 мм, с резиновым уплотнительным кольцом.
3. Решетка 175x175 мм из чугуна.
4. Механическое запахозапирающее устройство из ABS.

4. Устройство и технические характеристики

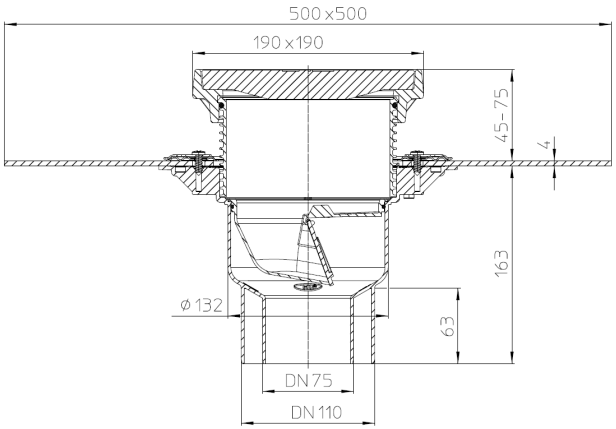

Рис. 1. Трап HL3100THG.

Артикул	*Присоединительные размеры*	*Пропускная способность*
HL3100THG	DN 75	2,55 л/с
	DN 110	2.20 л/с
Вес		14,197 кг
Максимальная разрешенная нагрузка		до 15 т
Срок службы		не менее 50 лет

5. Особенности монтажа
5.1. Высота надставного элемента трапа регулируется от 45 до 75 мм (подрезается по высоте стяжки). При необходимости увеличить высоту применяются удлинители HL3400.
5.2. Слой гидроизоляции – наплавляемый материал на битумной основе сваривается пламенем пропановой горелки или горячим воздухом с гидроизоляционным «фартуком» корпуса трапа с перехлестом 100-150 мм.
5.3. Выпускной патрубок трапа HL3100THG предназначен для соединения с любой канализационной раструбной трубой из ПВХ или ПП (REHAU, WAVIN и т.д.). Если для ливневой канализации применяются стальная или чугунная безраструбная труба (SML), необходимо использовать переходник с ПП/ПВХ на Чугун/Сталь.
5.4. До завершения монтажных работ, для исключения попадания посторонних предметов в систему канализации, в корпус трапа устанавливается монтажная заглушка (идёт в комплекте). Перед установкой надставного элемента, который подрезается в зависимости от необходимой высоты, она удаляется.

6. Качество продукции
Трап соответствует требованиям ГОСТ 23289-94 (сертификат соответствия № РОСС.RU.11НВ11.Н00183), а также соответствует Единым санитарно-эпидемиологическим и гигиеническим требованиям к товарам, подлежащим санитарно-эпидемиологическому надзору (контролю) утв. Решением Комиссии таможенного союза №299 от 28.05.2010 (глава II, раздел 3) (экспертное заключение №2246г/2017).

7. Условия эксплуатации
Не допускаются удары и другие воздействия, приводящие к механическим или термическим повреждениям трапа и решетки.

8. Упаковка
Картонная коробка 249x392x392 мм.

9. Гарантия
Гарантия на изделие составляет 12 месяцев со дня продажи.

Производитель оставляет за собой право без предварительного уведомления покупателя вносить изменения в конструкцию, комплектацию или технологию изготовления изделия с целью улучшения его свойств.

10. Дата изготовления
Дата изготовления указана на этикетке упаковочной коробки.

Изготовитель
HL Hutterer & Lechner GmbH
2325 Himberg, Brauhausgasse 3-5
Österreich (Austria)
Tel.: 0043/(0) 22 35/862 91-0, Fax DW 52
www.hutterer-lechner.com