9.2. Надставные элементы разрешается перевозить крытыми транспортными средствами любого вида согласно правилам перевозки грузов, действующими на каждом виде транспорта.
9.3. Надставные элементы следует хранить в неотапливаемых складских помещениях в условиях, исключающих вероятность механических повреждений, или в отапливаемых складах не ближе 1 м от отопительных приборов с соблюдением мер защиты от воздействия прямых солнечных лучей.

10. Гарантия
Гарантия на изделие составляет 24 месяца со дня продажи.

11. Дата изготовления
Дата изготовления указана на этикетке упаковочной коробки.

Производитель оставляет за собой право без предварительного уведомления покупателя вносить изменения в конструкцию, комплектацию или технологию изготовления изделия с целью улучшения его свойств.

Изготовитель
ООО «ХЛ-РУС», Россия, 140187, Московская область, г. Жуковский, ул. Королева, д. 2. т. + (498) 479-5875 www.hlrus.com, www.хл-рус.рф

Общество с ограниченной ответственностью «ХЛ-РУС»

140187, Московская область,
г. Жуковский, ул. Королева, д.2.
Тел.: +7 (498) 479-58-75, +7 (985) 211-6864
Email: zavod@hlrus.com
www.hlrus.com
www.хл-рус.рф

Надставной элемент

HL65

Производится согласно ТУ 22.21.-006-00269682-2019

Паспорт качества
и руководство по эксплуатации

1. Основные сведения об изделии

Наименование: надставной элемент
Артикул: HL65

Изготовитель: ООО «ХЛ-РУС»
Адрес изготовителя: Россия, 140187, Московская область, г. Жуковский, ул. Королева, д. 2.

2. Назначение и область применения

Надставной элемент из полипропилена с прижимным фланцем из нержавеющей стали. Выпускной патрубок DN125 для соединения с корпусами воронок серий HL62 и HL64 через резиновое уплотнительное кольцо.

✱ Самая хорошая теплоизоляция становится недостаточной, если не обеспечен герметичный проход ливнестока через пароизоляцию. В этом случае происходит увлажнение утеплителя «снизу». Помимо ухудшения теплоизоляционных свойств кровли, негерметичный проход приводит к образованию наледей на внутренней поверхности кровли в холодное время года, отслоению кровельного ковра от основания, появлению пузырей. Поэтому так важно герметично пройти место сопряжения водостока и пароизоляции.

Предназначен для герметичного соединения водостока с гидроизоляцией. Применяется на плоских утепленных кровлях для герметичного прохода водостока через паро- и теплоизоляцию.
Продукция сертифицирована в соответствии с системой сертификации ГОСТ Р Госстандарт России.

3. Общие сведения

Надставной элемент предназначен для герметичного соединения водостока с гидроизоляцией. Применяется на плоских утепленных кровлях для герметичного прохода водостока через паро- и теплоизоляцию.

4. Комплектность поставки

4.1 Эластичное уплотнительное кольцо DN125
4.2 Профилированный фланец из нержавеющей стали для механического крепления гидроизоляции (пароизоляции).
4.3 Набор для крепежа профилированного фланца: барашковая гайка для ручной затяжки, шестигранная гайка и шайба из нержавеющей стали (по 6 шт.)
4.4 Корпус из надставного элемента ПП с жестко закрепленными стальными посадочными штифтами (6шт).
4.5 Плоский листвоуловитель HL170 из ПП.
4.6 Монтажная заглушка.

5. Устройство и технические характеристики

Присоединительные размеры	*Вес брутто*
DN125	2 100 г

Рабочая температура	от -50 до +100°С
Срок службы	50 лет
Соответствует требованиям:	ГОСТ Р 58956-2020

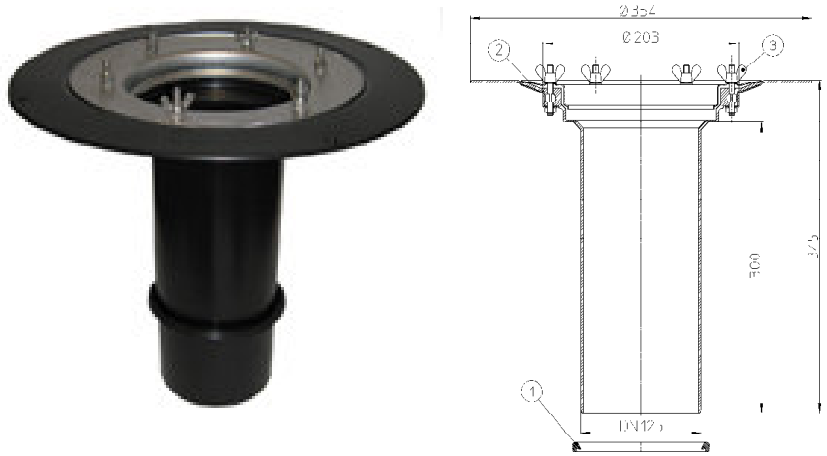

Рис. 1. Надставной элемент HL65.

6. Монтаж

6.1. Корпус воронки жестко закрепить на несущей конструкции.
6.2. Слой гидроизоляции (пароизоляции) - зажать профилированным фланцем с помощью барашковой гайки для ручной затяжки или с помощью шестигранной резьбовой гайки *(момент затяжки гаек - 13Нм).*
6.3. Эластичное уплотнительное кольцо вставляется в специальный паз внутри корпуса кровельной воронки (обязательно язычком вниз).

6.4. Надставной элемент HL65 подрезается в зависимости от необходимой высоты, после чего вставляется в корпус кровельной воронки.

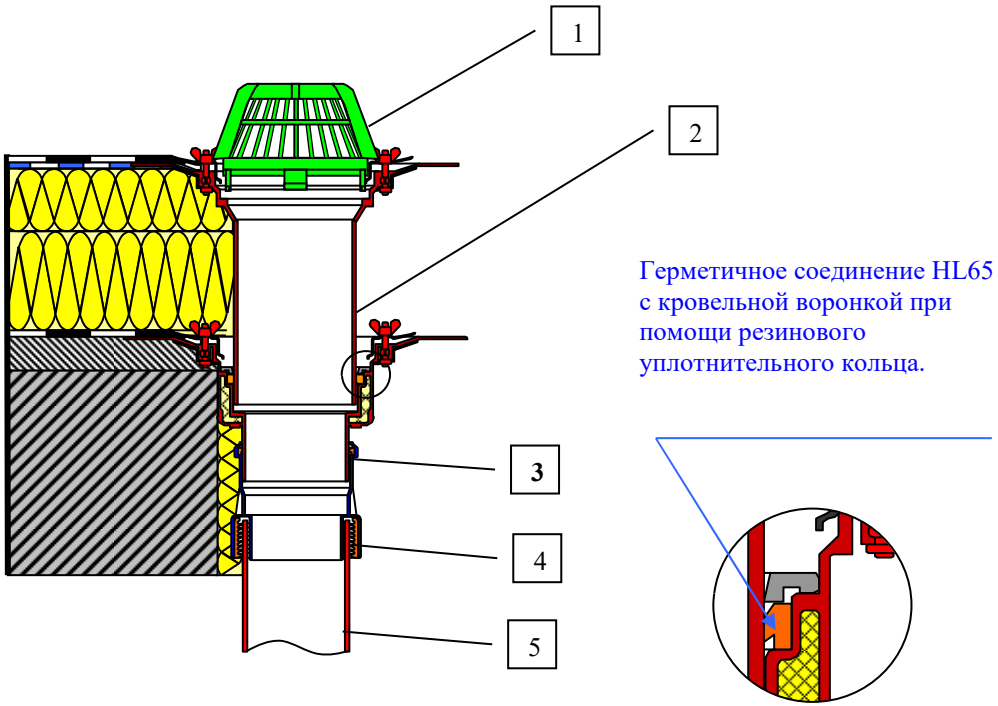

Состав кровли:

- Гидроизоляция
- Разделительный слой
- Утеплитель
- Пароизоляция
- Разуклонка
- Плита перекрытия

Элементы водостока:

1. Листвоуловитель кровельной воронки
2. Надставной элемент HL65 с резиновым уплотнительным кольцом
3. Корпус кровельной воронки HL62
4. Переходник с ПП на сталь / чугун HL9

Рис. 2. Монтаж надставного элемента HL65.

6.5. Слой гидроизоляции зажимается профилированным фланцем 2 (Рис. 1) с помощью барашковой гайки для ручной затяжки 3 (Рис. 1) или с помощью шестигранной резьбовой гайки *(момент затяжки гаек - 13Нм).*

При монтаже надставного элемента HL65 необходимо соблюдать требования, приведенные в СП 40-107-2003 (Раздел 5 Монтаж трубопроводов).

6.6 До завершения монтажных работ, для исключения попадания посторонних предметов в ливнесток, в корпус надставного элемента HL65 установить монтажную заглушку. После окончания монтажных работ она удаляется, и в корпус устанавливается листвоуловитель HL062.1E или трап (для эксплуатируемой кровли), входящий в состав кровельной воронки HL62 (HL64).

6.7. Монтаж листвоуловителя или трапа производится в соответствии с инструкцией по монтажу соответствующей кровельной воронки.

П р и м е ч а н и е – *примеры использования надставных элементов в кровельных «пирогах» различного наполнения находятся в СТО 00269682-001-2019 «Применение кровельных воронок марки HL фирм «HL HUTTERER&LECHNER GmbH (Австрия) и ООО «ХЛ-РУС» (Россия) для внутреннего водостока» и в «Альбоме типовых решений. Применение кровельных воронок «HL Hutterer & Lechner GmbH» для внутреннего водостока».*

СТО 00269682-001-2019 и «Альбом типовых решений» находятся на сайте www.hlrus.com.

7. Качество продукции

Надставной элемент изготовлен в соответствии с ТУ 22.21.-006-00269682-2019 (сертификат соответствия № РОСС.RU.11НВ11.Н00182), и соответствует требованиям ГОСТ Р 58956-2020, а также соответствует Единым санитарно-эпидемиологическим и гигиеническим требованиям к товарам, подлежащим санитарно-эпидемиологическому надзору (контролю) утв. Решением Комиссии таможенного союза №299 от 28.05.2010 (глава II, раздел 3) (экспертное заключение №2246г/2017).

8. Эксплуатация и техническое обслуживание

Не допускаются удары и другие действия, приводящие к механическим или термическим повреждениям корпуса надставного элемента. Надставной элемент не требует специального технического обслуживания. Службе эксплуатации необходимо следить за чистотой листвоуловителей или водоприёмных решеток кровельных воронок.

9. Упаковка, транспортировка и хранение

9.1. Надставной элемент упакован в картонную коробку 385x385x385 мм.